Техническое описание,
инструкция по эксплуатации и паспорт

КОНТРОЛЛЕР SR-1009P

- 4 канала
- 12-36 В
- 240-720 Вт

1. ОСНОВНЫЕ СВЕДЕНИЯ

1.1. SR-1009P универсальный радиочастотный 4-х канальный контроллер для управления светодиодной лентой и другими светодиодными источниками света, поддерживающими управление ШИМ.

1.2. Управляется от различных дистанционных пультов, панелей управления, и мобильных устройств (при использовании специализированного Wi-Fi роутера SR-2818WiTR).

1.3. В зависимости от используемых пультов и панелей может выполнять функции контроллера RGB, RGBW или MIX ленты, а также диммера для одноцветной ленты.

1.4. Привязка до восьми устройств управления.

1.5. Синхронизация работы нескольких контроллеров в одной зоне по радиоканалу или проводам.

1.6. Простой и удобный монтаж благодаря небольшим размерам и безвинтовым клеммам Wago.

2. ОСНОВНЫЕ ТЕХНИЧЕСКИЕ ДАННЫЕ

2.1. Характеристики контроллера.

Входное напряжение питания	**DC 12/24/36 В**
Количество каналов управления	**4 канала (R, G, B, W)**
Максимальный выходной ток одного канала	**5 А**
Максимальная суммарная мощность нагрузки	**240 Вт (12 В), 480 Вт (24 В), 720 Вт (36 В)**
Схема подключения нагрузки	**Общий анод**
Температура окружающей среды	**-20...+50 °С**
Габаритные размеры	**167 × 54 × 23 мм**

ПРИМЕЧАНИЕ! Более подробные характеристики и дополнительную информацию по контроллеру Вы можете найти на сайте arlight.ru.

2.2. Управлять контроллером можно при помощи различных пультов дистанционного управления, настенных панелей, мобильных устройств на базе iOS или Android.

2.3. В зависимости от используемых дистанционных пультов или панелей управления, контроллер может выполнять различные функции.

2.4. Одновременно к контроллеру может быть привязано до 8-ми устройств управления.

2.5. Список устройств управления, которые можно использовать совместно с контроллером, и выполняемые контроллером функции приведены в таблице.

Управление	**Оборудование**	**Выполняемые функции**
Управление	Оборудование	Выполняемые функции
Пульт ДУ RGB+W	SR-2818, SR-2819, Mini SR-2819, SR-2819T, SR-2819T8	Включение/выключение, изменение цвета, яркости свечения, динамические программы
Пульт ДУ MIX	SR-2819S-CCT	Включение/выключение, изменение цветовой температуры, яркости свечения.
Пульт ДУ Dimmer	SR-2819-DIM, SR-2819S-DIM, SR-2833K5	Включение/выключение, изменение яркости свечения.
Настенная панель RGB+W	SR-2820, SR-2820AC, SR-2833RGB, SR-2830RGB, SR-2831AC, SR-2831S, SR-2812B-RF/DMX	Включение/выключение, изменение цвета, яркости свечения, динамические программы
Настенная панель MIX	SR-2822B, SR-2830B, SR-2835CCT	Включение/выключение, изменение цветовой температуры, яркости свечения.
Настенная панель Dimmer	SR-2825A, SR-2830A, SR-2833T1, SR-233T2	Включение/выключение, изменение яркости свечения.
Мобильный телефон или планшет	SR-2818WiTR	Все перечисленные функции (приложения EasyColor и RealColor для iOS и Android)

⚠ **ПРИМЕЧАНИЕ! Список совместимых устройств постоянно пополняется. Информация о новом совместимом оборудовании доступна на сайте arlight.ru.**

3. УСТАНОВКА, ПОДКЛЮЧЕНИЕ И УПРАВЛЕНИЕ

ВНИМАНИЕ!

Во избежание поражения электрическим током перед началом работ отключите электропитание. Все работы должны проводиться только квалифицированным специалистом.

Расположение контактов на ленте и цвета проводов могут отличаться от показанных на схемах. При подключении ориентируйтесь на маркировку контактов на ленте.

Мощность белого цвета многих лент RGB+W в три раза больше, чем мощность каждого из цветов R, G или B. При необходимости используйте дополнительный усилитель для белого канала.

3.1. Извлеките контроллер из упаковки и убедитесь в отсутствии механических повреждений.

3.2. Закрепите контроллер в месте установки.

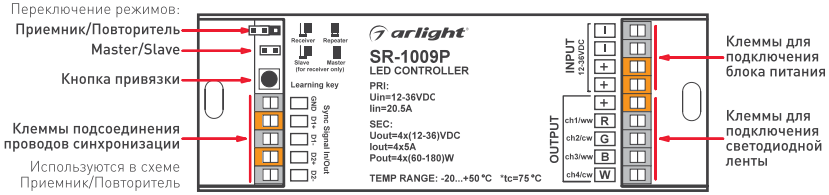

Рис. 1. Органы подключения и управления.

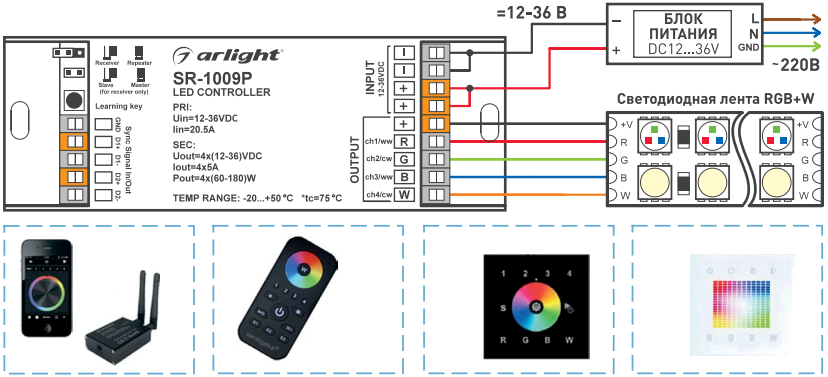

Рис. 2. Схема подключения при использовании SR-1009P в качестве RGBW или RGB контроллера и примеры совместимых устройств управления.

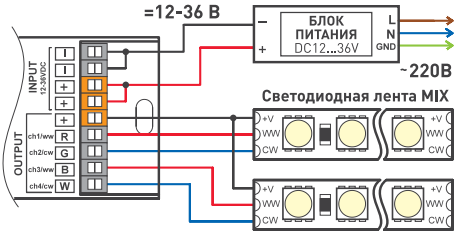

Рис. 3. Схема подключения при использовании SR-1009P в качестве MIX контроллера. (WW-теплый белый, CW-холодный белый).

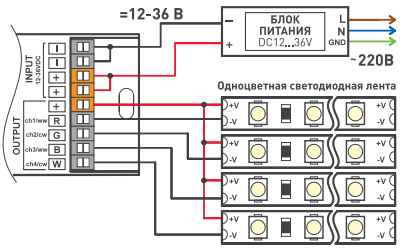

Рис. 4. Схема подключения при использовании SR-1009P в качестве диммера.

3.3. Присоедините светодиодную ленту или другой светодиодный источник света к выходу OUTPUT контроллера, соблюдая полярность и маркировку каналов.

3.4. Подключите блок питания ко входу питания INPUT 12-36VDC контроллера, соблюдая полярность.

3.5. Убедитесь, что схема собрана правильно, везде соблюдена полярность подключения, и провода нигде не замыкаются.

3.6. Установите перемычку Receiver/Repeater в разомкнутое состояние, а перемычку Master/Slave в замкнутое.

3.7. Перед использованием контроллера необходимо выполнить привязку пульта ДУ или панели управления. Для этого:

- Подайте питание на контроллер и включите пульт или панель управления.
- Нажмите кнопку привязки на контроллере Learning Key (см. Рис.1).
- Если пульт или панель однозонные, перейдите к следующему пункту. Если многозонные, нажмите на них кнопку выбора зоны, к которой нужно привязать контроллер.
- Проведите пальцем по сенсору выбора цвета.
- Подключенная к контроллеру светодиодная лента мигнет, что будет означать успешную привязку.

- Проверьте управление лентой с пульта или панели.

ПРИМЕЧАНИЕ! Более подробно привязка конкретного устройства управления описана в инструкции, прилагаемой к приобретенному оборудованию. С этими инструкциями можно так же ознакомиться на сайте arlight.ru.

3.8. Для привязки контроллеров к другим зонам проделайте операцию привязки для каждого контроллера, выбирая нужные зоны.

3.9. Для очистки памяти контроллера и отмены привязки всех пультов ДУ и панелей управления, нажмите и удерживайте более 5 секунд кнопку привязки на контроллере.

3.10. К каждой зоне управления можно привязать неограниченное количество контроллеров. Управляться все контроллеры одной зоны будут одновременно. Для этого контроллеры зоны должны находиться в радиусе действия радиопульта или панели.

3.11. Работа нескольких контроллеров с синхронизацией по радиоканалу:
- Чтобы все контроллеры одной зоны работали синхронно, можно использовать возможность синхронизации контроллеров по радиоканалу.
- Для использования режима необходимо один из контроллеров зоны перевести в режим Master (перемычка Master/Slave замкнута), а все остальные в режим Slave (перемычка Master/Slave разомкнута). При этом, все контроллеры, включая
- Master, должны быть установлены в режим приемника (перемычка Receiver/Repeater разомкнута).
- Все контроллеры должны находиться в зоне действия радиосигнала от Master контроллера. Размер этой зоны сильно зависит от места установки контроллеров, материала стен, уровня внешних помех. На открытом пространстве радиус действия составляет приблизительно 20 м.
- При выполнении динамических программ, синхронизация производится периодически, через промежутки времени, достаточные для синхронного выполнения световых эффектов. Если из-за плохого прохождения радиосигнала произошел сбой, синхронная работа восстановится через некоторое время.

3.12. Работа нескольких контроллеров с синхронизацией по проводам:
- Синхронизация по проводам обеспечивает более надежную и устойчивую синхронную работу группы контроллеров.
- При использовании этого режима один из контроллеров группы должен быть установлен в режим приемника (перемычка
- Receiver/Repeater разомкнута), а остальные – в режим повторителя (перемычка Receiver/Repeater замкнута). Положение перемычки Master/Slave в этом режиме на работу контроллера не влияет.

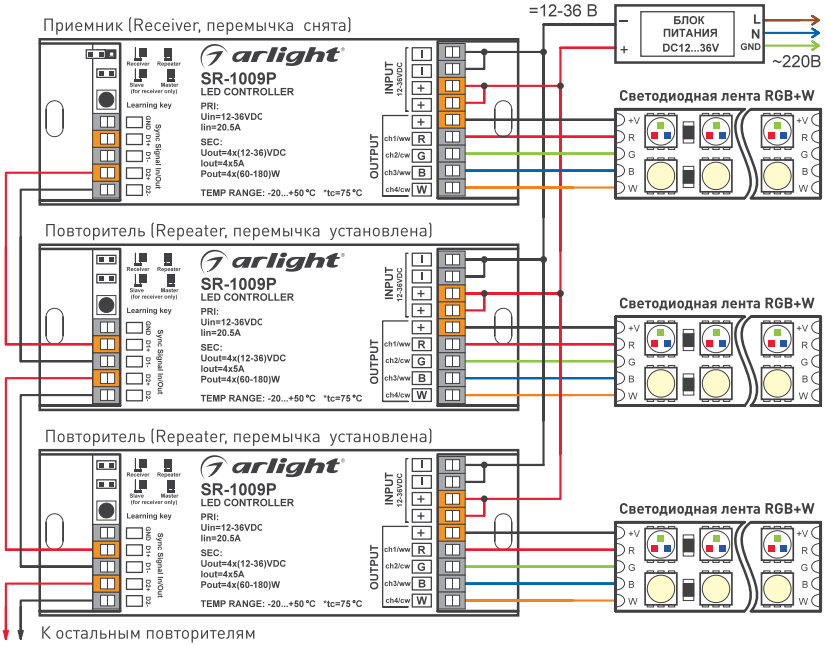

- Схема соединения контроллеров в этом режиме приведена на Рис. 5.
- Для передачи сигнала синхронизации должен использоваться кабель, который предназначен для передачи DMX сигнала. В этом случае общая длина кабеля может достигать 100 метров. Если расстояние передачи больше, используйте усилитель сигнала, например, SR-2100AMP.

4. ОБЯЗАТЕЛЬНЫЕ ТРЕБОВАНИЯ И РЕКОМЕНДАЦИИ ПО ЭКСПЛУАТАЦИИ

4.1. Соблюдайте условия эксплуатации оборудования:
- Эксплуатация только внутри помещений.
- Температура окружающего воздуха -20...+50 °С.
- Относительная влажность воздуха не более 90% при 20 °С, без конденсации влаги.
- Отсутствие в воздухе паров и примесей агрессивных веществ (кислот, щелочей и пр.).

4.2. Соблюдайте полярность при подключении оборудования.
4.3. Устанавливайте оборудование в хорошо проветриваемом месте. Не устанавливайте устройство в закрытые места, например, книжную полку или подобные.
4.4. Не допускается установка вблизи нагревательных приборов или горячих поверхностей, например, в непосредственной близости к блокам питания.
4.5. Температура устройства во время работы не должна превышать +60 °C. При более высокой температуре используйте принудительную вентиляцию или уменьшите мощность подключенной нагрузки.
4.6. Не размещайте контроллер в местах с повышенным уровнем радиопомех или сосредоточения большого количества металла.
4.7. При выборе места установки оборудования предусмотрите возможность его обслуживания. Не устанавливайте устройства в местах, доступ к которым будет впоследствии невозможен.
4.8. Для питания контроллера используйте источник напряжения с выпрямленным стабилизированным выходным напряжением. Убедитесь, что напряжение и мощность блока питания соответствуют подключаемой ленте.
4.9. Перед включением убедитесь, что схема собрана правильно, соединения выполнены надежно, замыкания отсутствуют.